MASTERPLAT PLUS

ROBOPAC

ROBOPAC MASTERPLAT

Características principales:

- Altura de mástil estándar de 2.000 mm y opcional hasta 3.100 mm.

- Dimensiones Generales:

  Diámetro de plato: 1.650 mm
  Máxima: 1.000 mm x 1.200 mm.
  Capacidad de carga: 2.000 kg
  Altura de la base: 75,5 mm
  Alimentación eléctrica monofásica: 230V 1Ph±10% 50/60 Hz

Caracteristicas técnicas

Máquina	**Masterplat**	**Masterplat TP**
Altura útil mastil (mm)	2200 std. 2400/2800/3100 opt.	2200 std. 2400/2800/3100 opt.
Diámetro plato (mm)	1650	1500/1650
Capacidad plato (kg)	2000	1500
Velocidad de rotación variable (rpm)	5÷12	5÷12
Velocidad variable de subida/bajada del carro (m/min)	1.4÷4.0	1.4÷4.0
Productividad (pallet/h)	25	25
Tamaño máximo de la paleta (LxW) (mm)	1000x1200	800x1200
Tipo carro	FRD/PGS	FRD/PGS
Alimentación (VAC)	230Volt 1Ph±10% 50/60 Hz	230Volt 1Ph±10% 50/60 Hz
Parada en fase	STD	STD
Puesta en marcia progresiva	STD	STD
Fotocélula lectura de la altura de la carga	STD	STD
Introducción de horquilla	Anterior y posterior	Posterior

Características eléctricas	
Protección implantación eléctrica	IP 54
Protección motores eléctricos	IP 54
Alimentación estándar	220 V. - Tr+Neutro - 50Hz

Características film estirable	
Film estirable	LLDPE en bobinas
Espesor	de 15 a 35 Micras
Capacidad de estiraje en versión FRD	90-120 % según aplicación y tensión
Capacidad de estiraje en versión PGS	300 % según aplicación y tensión
Ancho bobina	500 mm
Diámetro interno	76 mm
Diámetro externo máximo	230 mm
Peso máximo bobina	20 kg

Medidas

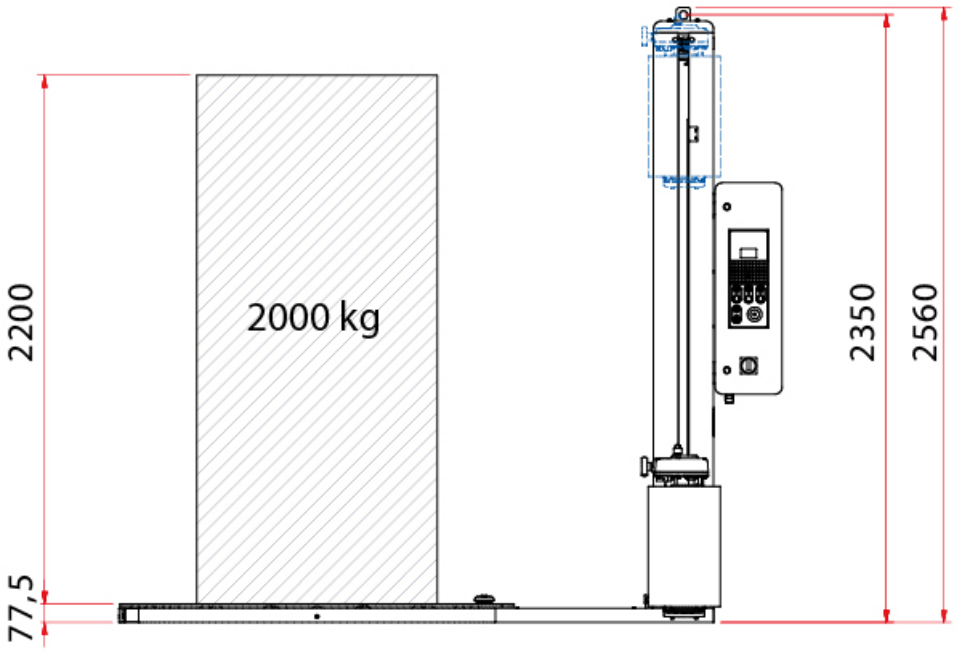
2000 kg
2200
77,5
2350
2560

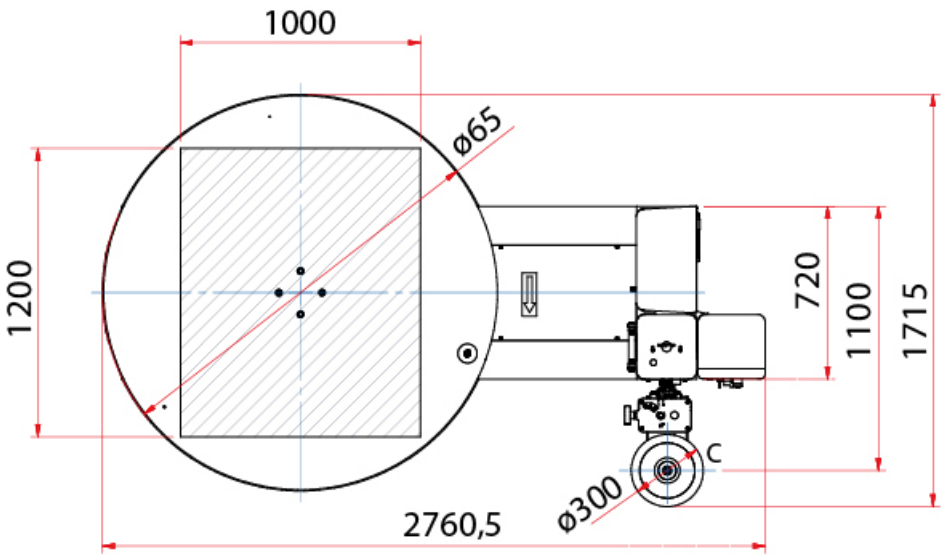
1000
ø65
1200
720
1100
1715
C
ø300
2760,5